НАДЛЪЖЕН РАЗРЕЗ М-1:50

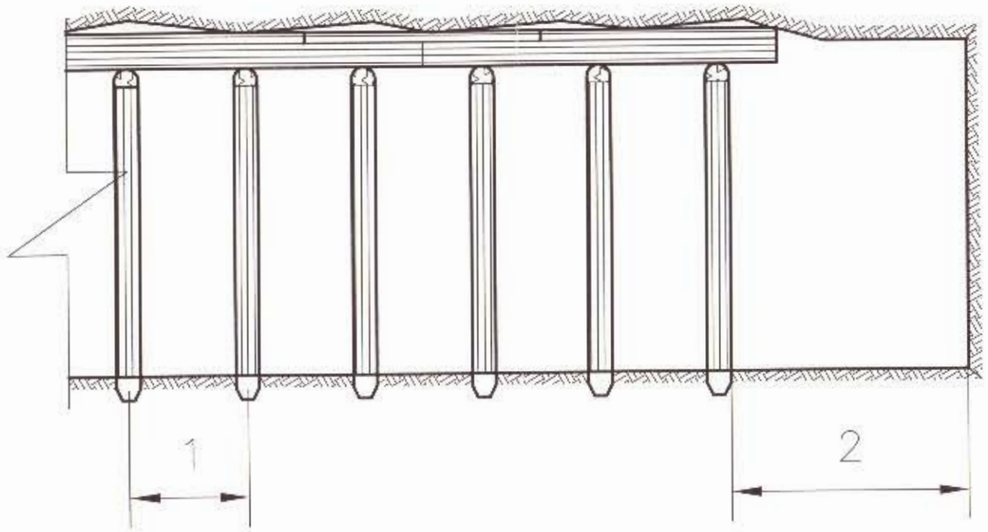

ПАПРЕЧЕН РАЗРЕЗ М-1:50

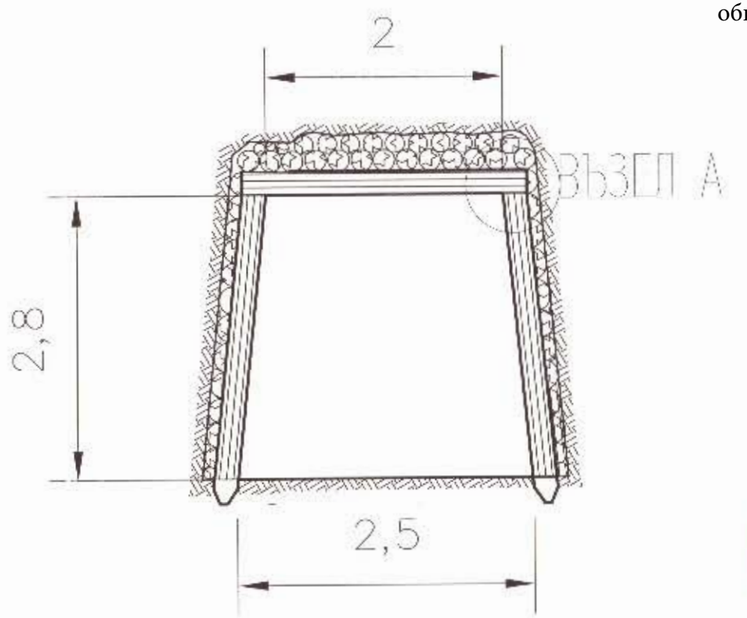

ВЪЗЕЛ А М-1:10

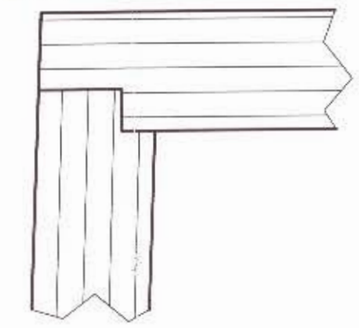

* Налице са положени подписи и печати, като същите са заличени на основание чл. 36а, ал.3 от Закона за обществените поръчки.

„ВЕДИПЕМА" ЕООД
АВЦЕНЗИРАН КОНСУЛТАНТ
ЗА ОЦЕНКА СЪОТВЕТСТВИЕТО
НА ИНВЕСТИЦИОННИТЕ ПРОЕКТИ
УДОСТОВЕРЕНИЕ № РК-0397
ДАТА 15.04 2016 г. ПРОВЕРИЛ

Възложител:
Община Мадан

Проектант: "СТОБЕТ" ЕООД
WWW.STOBET.COM
гр. София, ул."Кирил и Методи" 42А

ОБЕКТ: Ремонт и обезопасяване на „Пещера Шаренка" - стар тракийски рудник", находящ се в Терен извън регулация/ Пещера на територията на Община Мадан

Съдържание:
Дървен крепеж "Шаренка" - лист 3

Проектант: КАМАРА НА ИНЖЕНЕРИТЕ В ИНВЕСТИЦИОННОТО ПРОЕКТИРАНЕ
ПЪЛНА ПРОЕКТАНТСКА ПРАВОСПОСОБНОСТ
Регистрационен № 04955
инж. СЕВЛАЛИНА ХУБЕ ОВА
Секция: МДГЕ
Части на проекта: Пр. и проверение
Подпис:
ВАЛИ С ПАЛИДОС УДОСТОВЕРЕНИЕ ЗА ОДИНА

Водещ проектант
инж. Георги Евтимов

управител фирма инж.Георги Евтимов

част: Технология
мащаб: 1:50
дата:03.2016г.
фаза: РП
чертеж: 4